KETZ形 超強力形電磁チャック SUPER POWERFUL TYPE

切削　環境志向

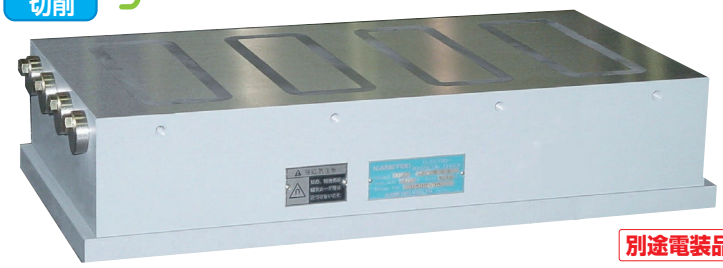

KETZ-2550B

別途電装品要

用途 フライス・プラノミラなどに搭載する重切削用チャックです。とりわけ厚ものに対する強力チャッキングや、加工力の大きい高速切削作業等に威力を発揮します。

特長
- ●重切削用の特殊設計による超強力電磁チャックです。
- ●取り付けや配線、また残留磁気の消去がきわめて容易にできるよう、各種の工夫が施されています。
- ●ワークが 15mm 厚以上で、大きさが 140×140mm 以上になりますと、磁力の度合が極めて効果的に吸着力に作用します。

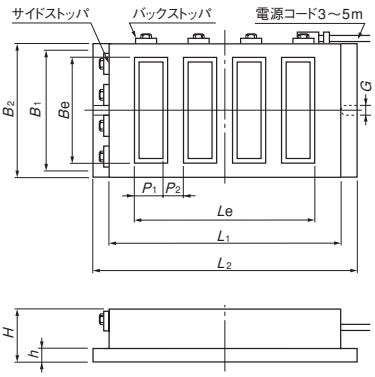

(mm)

形式 Model	呼び寸法 Nominal Size	チャック作業面 Work Face B_1	L_1	Le	Be	磁極間隔 Pole Pitch P_1	P_2	磁極数 No.of Poles	チャック取付部 Mounting Face B_2	L_2	h	高さ Height H	締付穴 Mounting Hole G	電圧 Voltage	電流 Current	質量 Mass	電装品 Electro Chuck Master	備考 Remarks
KETZ- 1530B	150× 300	150	300	240	90	228	—	1	156	350	18	90	14	DC90V	0.45A	28kg	※ES-M103B ES-M305B EH-V305B EH-VE305B	※整流品／消磁装置の組み合わせ機種については、電磁チャック用電装品のページを御覧下さい。 P54～P58
KETZ- 1545B	150× 450		450	390		378	—			500					0.66A	42kg		
KETZ- 2050B	200× 500	200	500	422	160	62	54	4	206	520	20	100	クランプ締付（穴なし）		0.90A	68kg		
KETZ- 2060B	200× 600		600	520		60	52	5		620					0.95A	79kg		
KETZ- 2080B	200× 800		800	718		58	50	7		820					1.42A	115kg		
KETZ- 2550B	250× 500	250	500	422	200	62	54	4	256	520		110			1.16A	94kg		
KETZ- 2560B	250× 600		600	520		60	52	5		620					1.26A	118kg		
KETZ- 3060B	300× 600	300	600	520	240				306						1.64A	143kg		
KETZ- 3090B	300× 900		900	817		67	56	7		920					3.04A	203kg	上記※印以外可	
KETZ- 4080B	400× 800	400	800	718	340	58	50		410	820					3.23A	240kg		
KETZ-40100B	400×1000		1000	917		65	55	8		1020					3.69A	300kg		
KETZ-50100B	500×1000	500	1000		430				510						3.95A	375kg		
◎KETZ-50150C	500×1500		750X2	1417			52	6×2		1520					2.69A×2	552kg	EH-VE210D	
KETZ-60100B	600×1000	600	1000	917	530		55	8	610	1020					5.30A	414kg		
◎KETZ-60150C	600×1500		750X2	1412			52	6×2		1520					3.51A×2	650kg		

※電源コードは、KETZ-1530B及び1545Bが3m付で他は5m付です。
※磁力調整不要の場合はES-M形を選定下さい。※上記以外のサイズも、ご用命により製作いたします。
※電装品、クランプ用部品は付属していません。当社製の電装品をお使いになることで最適な性能を発揮することができます。
※◎印の機種は2連式になります。中央連結取付穴位置などを別途指定願います。また電装品との接続のため分岐箱TB-2PDが必要になります。

KEZX形 T溝付超強力形電磁チャック SUPER POWERFUL T-SLOT TYPE

切削　環境志向

別途電装品要

KEZX-60100B

用途 重切削向けの超強力形電磁チャックにT溝を付加しました。ワンタッチ吸着のマグネット方式とT溝によるクランプ併用で適用ワークの範囲がいちだんと広がります。
機械的なクランプ機構の併用で、通常の電磁チャックでは吸着不可能な異形物や非磁性体などの保持が容易です。
また、非磁性体のクランプに際しても、機械テーブルから電磁チャックを取り外すなどの作業の無駄を省きます。
KEZX形は平面タイプのほかに、立体仕様も製作いたします。

特長
- ●重切削用の特殊設計による超強力形電磁チャックです。
- ●小物および異形のワークを、マグネットとT溝によるクランプの併用によって、完全に取付できます。
- ●非磁性体の取付はT溝によるクランプで行えるので機械テーブルからの電磁チャックの搭載、取り外しなどは必要ありません。
- ●立体仕様では、電磁チャックの磁力を弱くして（または完全にOFFにして）T溝を有効に使えば、被加工物の位置ぎめや基準面を出すなどの作業が、より容易に行えます。
- ●吸着面の少ない ワークでも、完全にクランプできます。

立体使用例

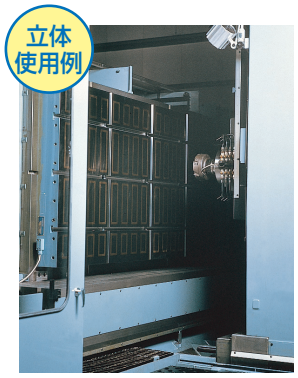

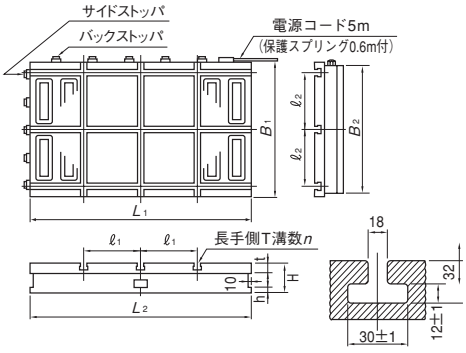

T溝（呼び寸法18H14）

(mm)

形式 Model	呼び寸法 Nominal Size	チャック作業面 Work Face B_1	L_1	t	ℓ_1	ℓ_2	T溝本数 Number of T-slots X方向	Y方向n	チャック取付部 Mounting Face B_2	L_2	h	高さ Height H	電圧 Voltage	電流 Current	質量 Mass	電装品 Electro Chuck Master
KEZX-50100B	500×1000	500	1000	50	242	200	3	3	490	1000	20	130	DC90V	4.2A	442kg	5Aシリーズ
KEZX-50150B	500×1500		1500		(238)			5		1500				6.1A	663kg	EH-VE210D P54～P58
KEZX-60100B	600×1000	600	1000		242	250		3	590	1000				5.7A	530kg	

※5Aシリーズとは出力電流定格5Aのチャックマスター全般です。※電装品、クランプ用部品は付属していません。当社チャックには、当社製の電装品をお使いになることで最適な性能を発揮することができます。

角形マグネットチャック
丸形マグネットチャック
複合機能
非鉄・弱磁性関連
特化機能
電装品
補助具／保持具
リフティングマグネット
電磁ホルダ
搬送用マグネット機器
処理搬送／環境機器
脱磁機器／着磁機器
工具／機器
産廃処理・資源循環
食品・医薬品異物除去
磁気測定
磁性材料