補助具／保持具
工具／機器
電磁チャック
電磁チャック用電装品
永磁チャック
永電磁チャック
永電磁チャック用電装品
5面加工
サインバーチャック
真空・接着チャック
リフティングマグネット
電磁ホルダ
搬送用マグネット機器
処理搬送／環境機器
脱磁機器／着磁機器
産廃処理・資源循環
食品・薬品異物除去
磁気測定

電装品について 電磁チャックに磁力を発生させるには直流（DC）を必要とします。また、加工作業後のワーク取りはずしに際しては、残留吸着力を軽減するため、電気的に消磁処理をする必要があります。
このためには、エレクトロチャックマスター又は、整流器と消磁装置（消磁専用チャックマスター・切換スイッチ）からなる電装品が必要です。

●整流器：交流（AC）電源からの入力を直流（DC）に変換し、電磁チャックに供給します。
●消磁装置：一度吸着させたチャック上のワークは供給電流を切っただけでは残留吸着力のため、容易には取りはずしができません。このため整流器からの直流出力電流を交番減衰させ、残留磁気を衰退させる必要があります。そのための装置です。

EH-V形 無接点式チャックマスター® ELECTRO CHUCK MASTER

EH-V305B

〈EH-V305B〉

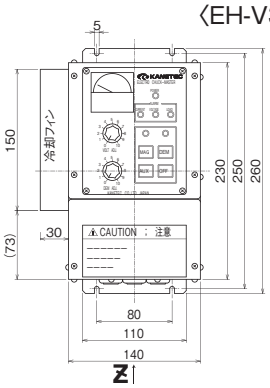

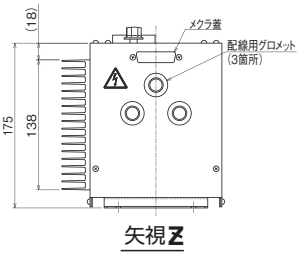

遠隔操作形

EH-VE305B

〈遠隔操作箱〉

〈EH-VE305B〉

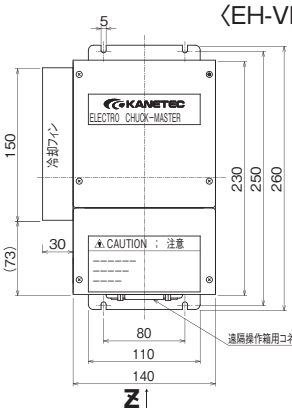

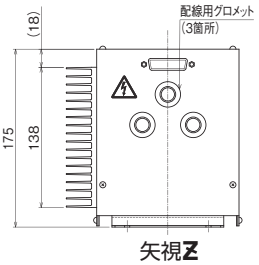

〈遠隔操作箱寸法図〉

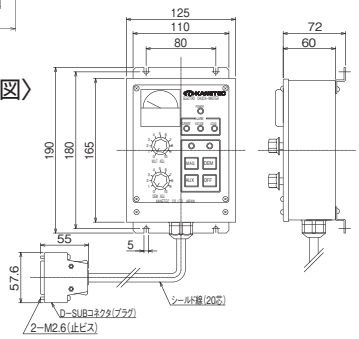

用途 交流電源からの入力を直流に整流し、電磁チャックに出力します。

特長 入力電源間での電圧にワイドに対応しているため、電源環境の変更にも柔軟に対応可能です。地絡保護強化用回路を追加しました。
各種保護機能が充実し、各アラームに個別表示灯があるため、アラームの識別が容易です。

●EH-VE形は「EH-V305B（操作部一体型）」に対し遠隔操作仕様とし、遠隔操作箱を付属したものです。
●EH-V210E/VE210E
配線用の端子台をチャックマスター® 正面から作業できる位置にすることで、設置した状態でも配線作業がしやすくなりました。信号用端子台をピン単子用台にすることで小型化し、端子台の極数も増やしました。そうすることで、オプションコネクタを使用せず、外部信号出力7種、外部操作入力6種の使用を可能にしました。10A対応時にご選定ください。

(mm)

形式 Model	電源 Power Source	出力 Output	巾 Width	高さ Height	奥行 Depth	質量 Mass
EH-V305B	単相AC100V～220V 50/60Hz	DC0～90V 5A	170	260	175	4kg
EH-VE305B						4kg(本体)+1kg(操作箱)
EH-V210E	単相AC200V～220V 50/60Hz	DC0～90V 10A	207			4.5kg
EH-VE210E			202			4.5kg(本体)+1kg(操作箱)

※磁力調整不要の場合はES-M形を選定ください。　※遠隔操作箱のシールド線は5mです。

ES-M形 エレクトロチャックマスター® ELECTRO CHUCK MASTER

ES-M305C

用途 交流電源からの入力を直流に整流し、電磁チャックに出力します。また、電磁チャックの残留吸着力を軽減するため、急速自動消磁が作動します。

特長
●インタロック回路付です。
●消磁はスイッチのワンプッシュでスピーディーに作動します。最短時間で安定した消磁効果が得られるよう、プログラムされています。
●ES-M305C は、入力がAC100V/200V のいずれも使用可能です。
●耐ノイズ性に優れ、一定のノイズ環境下でも安定した能力を発揮します。
●DC 出力電圧は一定です。
●電磁チャックの制御に必要な、基本的機能が、極めてコンパクトにまとめられています。
●内蔵基盤が2 枚から1 枚になり、サポート環境が向上しました。

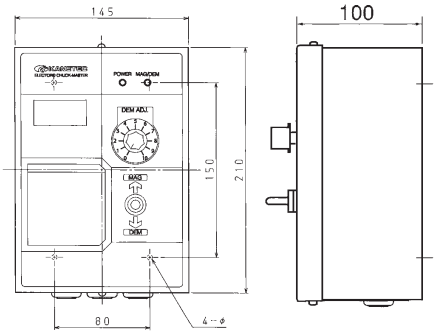

使用上の注意 ES-M103Cは廉価普及形のため、上記特長の内、機能の省略されている項目があります。

(mm)

形式 Model	電源 Power Source	出力 Output 電圧 Voltage	出力 Output 電流 Current	本体寸法 Dimensions 巾 Width	本体寸法 Dimensions 高さ Height	本体寸法 Dimensions 奥行 Depth	取付穴間隔 Mounting Hole Pitch 巾方向 Width	取付穴間隔 Mounting Hole Pitch 高さ方向 Height	取付穴 Mountig Hole	質量 Mass
ES-M103C	単相AC100 50/60Hz	DC90V	3A	145	210	100	80	150	4－φ4.5	約2kg
ES-M305C	単相AC100/200V 50/60Hz ※1		5A							

※1…スイッチ切換（使用前に必ず切換スイッチの位置を確認してください）　※磁力調整が必要な場合はEH形を選定ください。