PCMG形 高磁力角格子形マグネット POWERFUL RECTANGULAR GRID TYPE MAGNETIC BAR UNIT

PCMG-2530

用途 強力なマグネット棒を格子状に並べたユニットで、各種粉粒体を角形ダクトの落下途中で除鉄する場合に取付けます。液槽へ置いたり吊るしたりして除鉄回収する用途にも応用できます。

特長
- ●サニタリー仕様の高品位仕上です。
- ●取付部のダクトのサイズに応じ、選択できる様サイズ別機種が豊富です。
- ●特性値が 1.2T(12,000G)または 1.35T(13,500G)以上の強力な希土類磁石を内装し、表面最大磁束密度で 0.8T (8,000G) または 1T (10,000G) 以上の高磁力です。
- ●高磁力が半永久的に保持される永久磁石ですから、極めて省力的です。
- ●液中設置も可能な防水構造です。

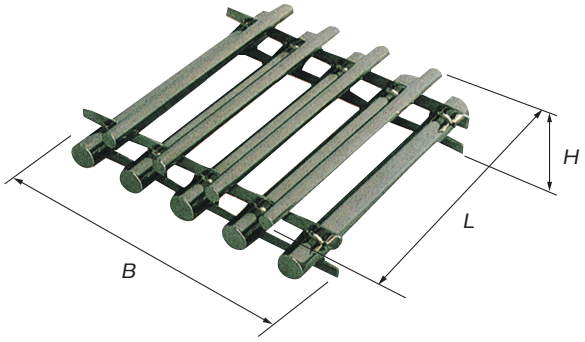

おいしいパン 安心の支えに マグネットが 活躍しています。

■高磁力角格子形マグネット

(mm)

形式	処理量	寸法 B	寸法 L	寸法 H	適用マグネット棒 直径	適用マグネット棒 使用磁石	適用マグネット棒 本数	外装 材質	外装 仕上	表面最大磁束密度	使用環境温度上限	質量	備考
PCMG-2020	6m³/h	194	194	65	φ25	Nd系希土類 特性値 1.2T (12,000G)	4	SUS304	#400 バフ仕上	0.8T (8000G)	80℃	3 kg	SUS316製も製作致します。
PCMG-2025	8m³/h		244									3.6kg	
PCMG-2525	10m³/h	244					5					4.5kg	
PCMG-2530	12m³/h		295									5.4kg	
PCMG-3030	14m³/h	295					6					6.5kg	
PCMG-3040	18m³/h		393									8.2kg	
PCMG-4040	24m³/h	393					8					12 kg	

※2 段式あるいはフレーム付は、ご要望により製作致します。

■耐熱高磁力角格子形マグネット

(mm)

形式	処理量	寸法 B	寸法 L	寸法 H	適用マグネット棒 直径	適用マグネット棒 使用磁石	適用マグネット棒 本数	外装 材質	外装 仕上	表面最大磁束密度	使用環境温度上限	質量	備考
PCMG-T2020	6m³/h	194	194	65	φ25	Sm系希土類 特性値 1.1T (11,000G)	4	SUS304	#400 バフ仕上	0.8T (8000G)	240℃	3 kg	SUS316製も製作致します。
PCMG-T2025	8m³/h		244									3.6kg	
PCMG-T2525	10m³/h	244					5					4.5kg	
PCMG-T2530	12m³/h		295									5.4kg	
PCMG-T3030	14m³/h	295					6					6.5kg	
PCMG-T3040	18m³/h		393									8.2kg	
PCMG-T4040	24m³/h	393					8					12 kg	

※2 段式あるいはフレーム付は、ご要望により製作致します。

■超高磁力角格子形マグネット

(mm)

形式	処理量	寸法 B	寸法 L	寸法 H	適用マグネット棒 直径	適用マグネット棒 使用磁石	適用マグネット棒 本数	外装 材質	外装 仕上	表面最大磁束密度	使用環境温度上限	質量	備考
PCMG-A2020	6m³/h	194	194	65	φ25	Nd系希土類 特性値 1.35T (13,500G)	4	SUS304	#400 バフ仕上	1T (10000G)	80℃	3 kg	SUS316製も製作致します。
PCMG-A2025	8m³/h		244									3.6kg	
PCMG-A2525	10m³/h	244					5					4.5kg	
PCMG-A2530	12m³/h		295									5.4kg	
PCMG-A3030	14m³/h	295					6					6.5kg	
PCMG-A3040	18m³/h		393									8.2kg	
PCMG-A4040	24m³/h	393					8					12 kg	

※2 段式あるいはフレーム付は、ご要望により製作致します。